BESTELL-STÜCKLISTE

Datum: _____

MZ·PLASTIC

Kunde: _____

Ansprachpartner: _____

Bestell-Nr.: _____

Material: _____

Baustelle: _____

Bitte Ausführungsvariante ankreuzen! ○ Luftdicht ○ Flüssigkeitsdicht

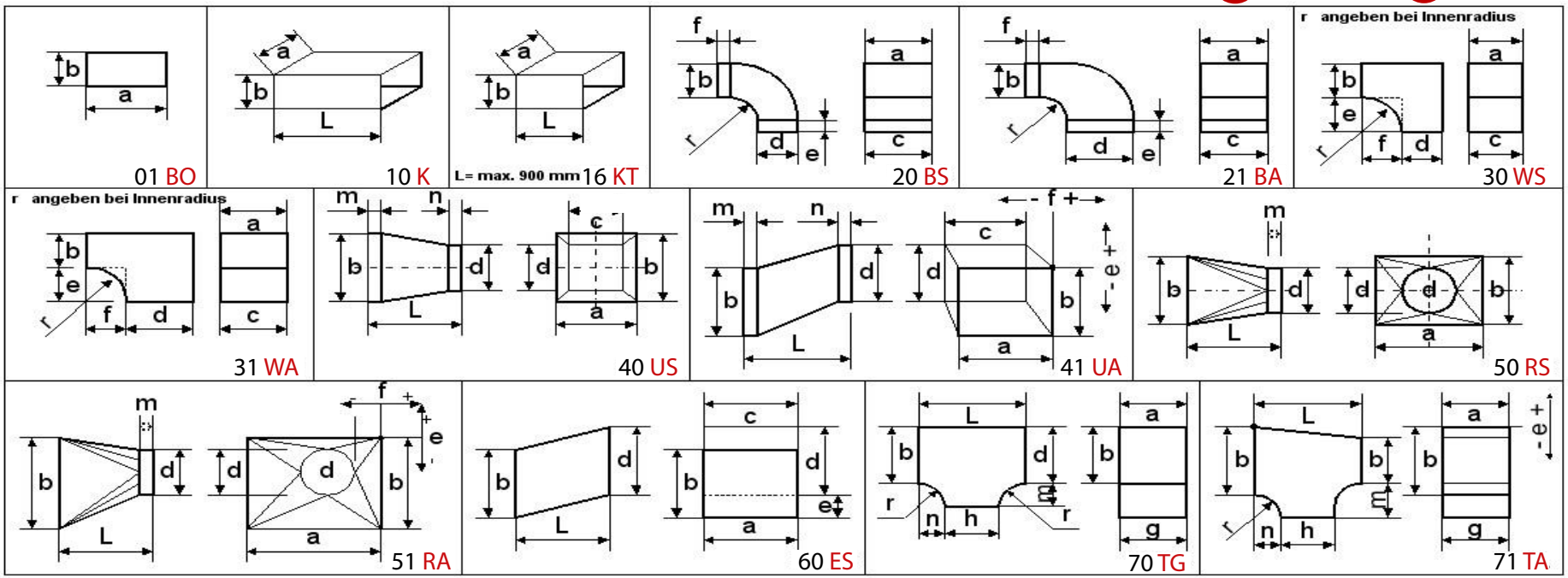

Position	Stück	Kenn-zahl	V 1 a	V 1 b	V 2 c	V 2 d	e	f	V 3 g	V 3 h	m	n	r	L W	Verb. an V 1	Verb. an V 2	Verb. an V 3	Bemerkung